ラックマウント・セット

C筐体は、国際規格のEIAに準拠した寸法体系をとっていますので、積み重ねや並置、ラックマウントなども簡単に行うことができます。また今後の単体のシステム化に十分対応できる機能を持ち、サービス性にも優れ、アクセサリも豊富に用意されています。
また取付ピッチは「EIAユニバーサル・スペーシング」に準拠しています。

お願い： 機器をラックに組み込む場合、ラックマウント・セット（フルサイズ・フルサイズ以外共）だけの保持では、強度的に無理がありますので、スライドレール・セットまたはアングルなどを用いて下さい。これらは使用するラックによりセッティングを必要としますので、最寄りの営業に相談下さい。

C 筐体シリーズ外観図

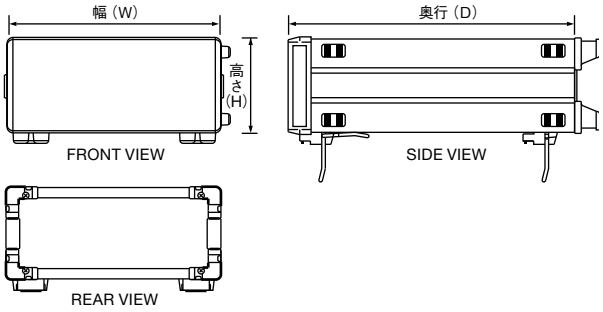

●ラックマウント・セット共通寸法（単位：mm）
Cシリーズ・フルサイズのラックマウント寸法

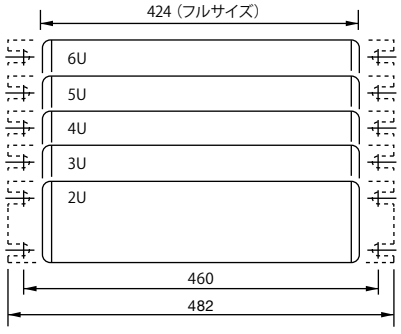

高さ寸法mm	
2U	88
3U	132
4U	171
5U	221
6U	266

●スライド・レール・セット（A02615）

レール・アダプター−2、スライド・レール（インナナンバ+アウタナンバ）−2、ナベビスM4×10−4、平ワッシャM4−8、バインドビスM4×8−4、バインドビスM4×16−6、ナットM4−6

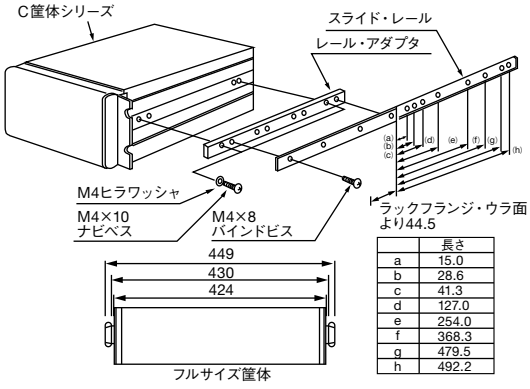

	長さ
a	15.0
b	28.6
c	41.3
d	127.0
e	254.0
f	368.3
g	479.5
h	492.2

EIAラックフランジ詳細

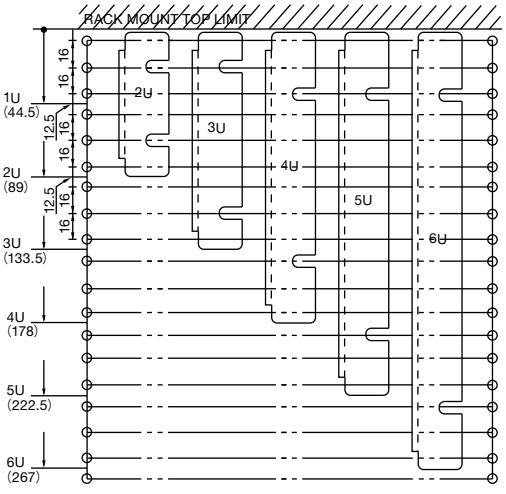

JISラックフランジ詳細

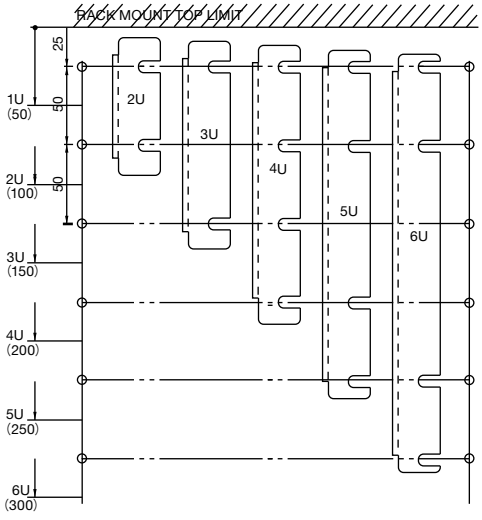

C筐体シリーズ･アクセサリ

●ラックマウントセット

No.	名称	数量
③	ラックフランジ	2
ⓑ	皿ねじM4X8	6(2)

名称	品番
ラックマウントセット3U JIS	CC022003
ラックマウントセット4U JIS	CC022004
ラックマウントセット3U EIA	CC024003
ラックマウントセット4U EIA	CC024004

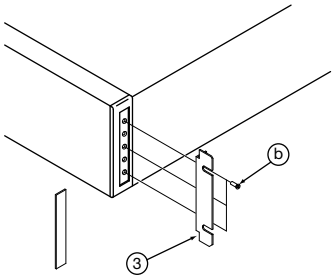

※ラックマウントセットとフロントハンドルセットは組合せて使用する事が出来ます。

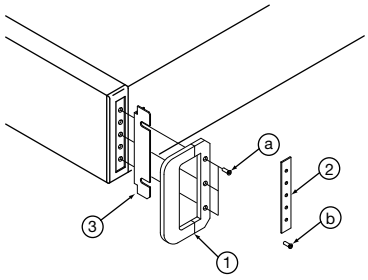

注)ラックマウントセットとフロントハンドルセットを組合せて御使用になる場合、②:スペーサ及び　ⓑ:皿ビスM4X8は不要となります。

●フロントハンドルセット

No.	名称	数量
①	ハンドル	2
②	スペーサ	2
ⓐ	皿ねじM4X8	6(2)

名称	品番
ラックハンドルセット 3U	CC028003
ラックハンドルセット 4U	CC028004

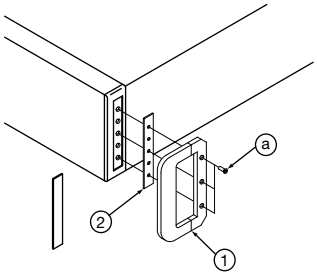

●サイド･ジョイント･セット

ハーフサイズで同じ奥行の製品を並べて固定・結合することができ、フルサイズの筐体としてマウントすることができます。

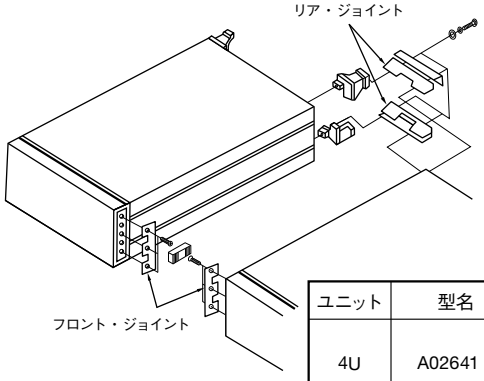

ユニット	型名	適合機種
4U	A02641	6243、6244、6253、6254